File name:MPPVX--8S0880.idw

Poz.	Naziv	Količina	Debelina [mm]	Širina [mm]	Dolžina [mm]	Material	Standard / Risba	Certificat	Masa / kos	Skupno	Opomba
1	Profil IPB 200	2	200	200	1400	S235J2+N	DIN 1025	3.1	85,81	171,6	
2	Profil IPB 200	4	200	200	745	S235J2+N	DIN 1025	3.1	45,66	182,7	
3	Pločevina	2	30	160	520	S355J2+N	EN 10025	3.1	19,3	38,6	
4	Pločevina	16	10	90	170	S235J2+N	EN 10025	3.1	1,09	17,4	
5	Pločevina	2	15	220	220	S355J2+N	EN 10025	3.1	5,58	11,2	
6	Pločevina	2	15	340	340	S355J2+N	EN 10025	3.1	8,69	17,4	
7	Pločevina	4	10	45	60	S235J2+N	EN 10025	3.1	0,2	0,8	
8	Vijak M16x45	8				8.8 tZn	DIN 933		0,11	0,9	
9	Podložka A17	24				jeklo Zn	DIN 125-1 A		0,01	0,3	
10	Podložka vzmetna A16	24				jeklo Zn	DIN 127		0,01	0,2	
11	Sidrna palica HAS-U 8.8 M16x260	16		16	260	8.8	HILTI		0,41	6,6	
12	Matica - M16	16				8 tZn	DIN 934		0,03	0,6	

Podstavek vitla EV5
Masa: 450 kg
(1 : 10)

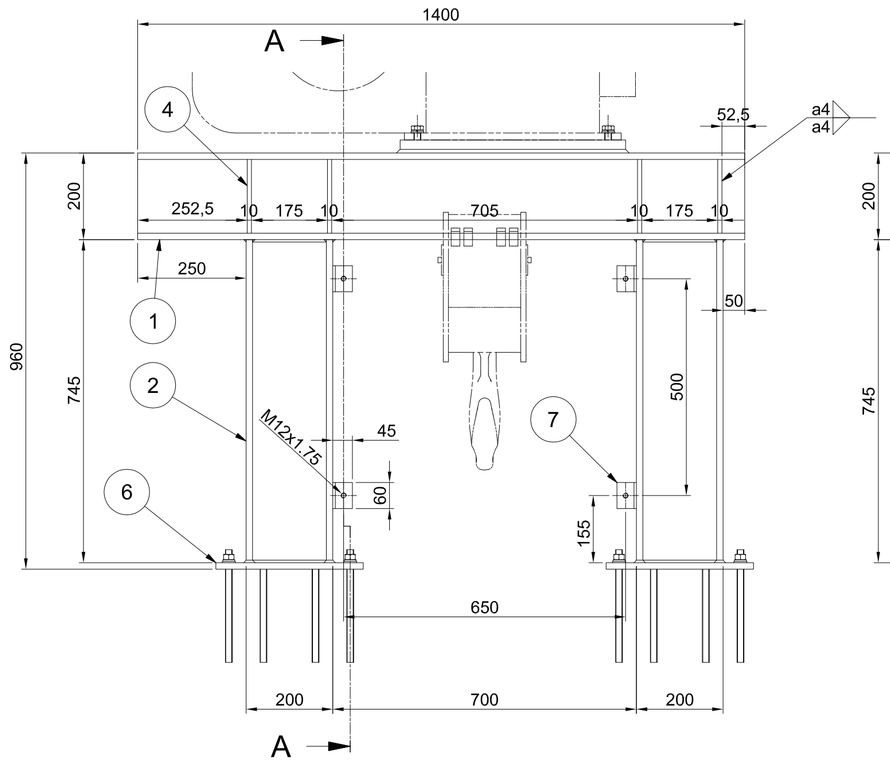

DETAJL X
(1 : 5)

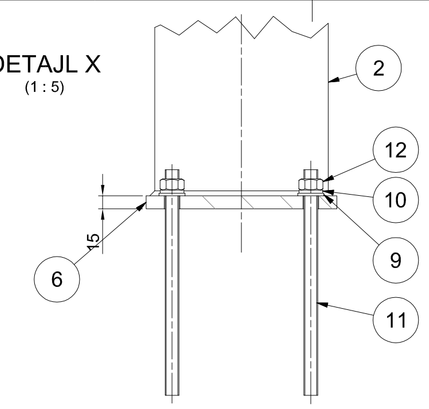

DETAJL L
(1 : 5)

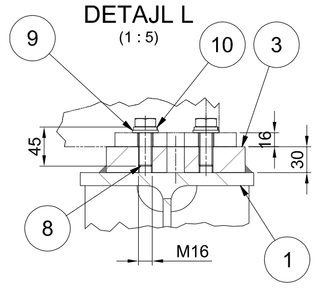

PREREZ A-A
(1 : 10)

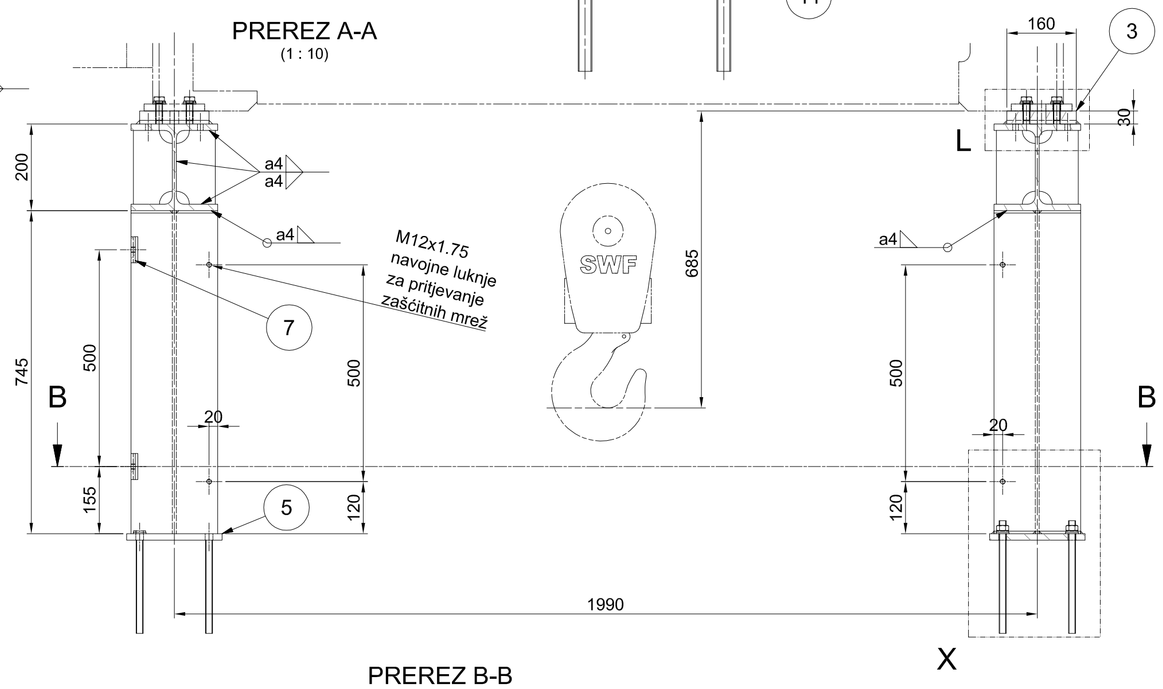

Pločevina (Poz. 9)
Material: S235J2+N
Masa: 0,2 kg
(1:5)

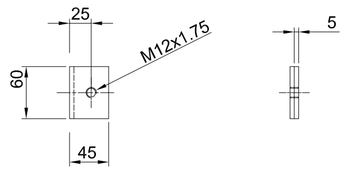

Izometrični pogled
(1 : 15)

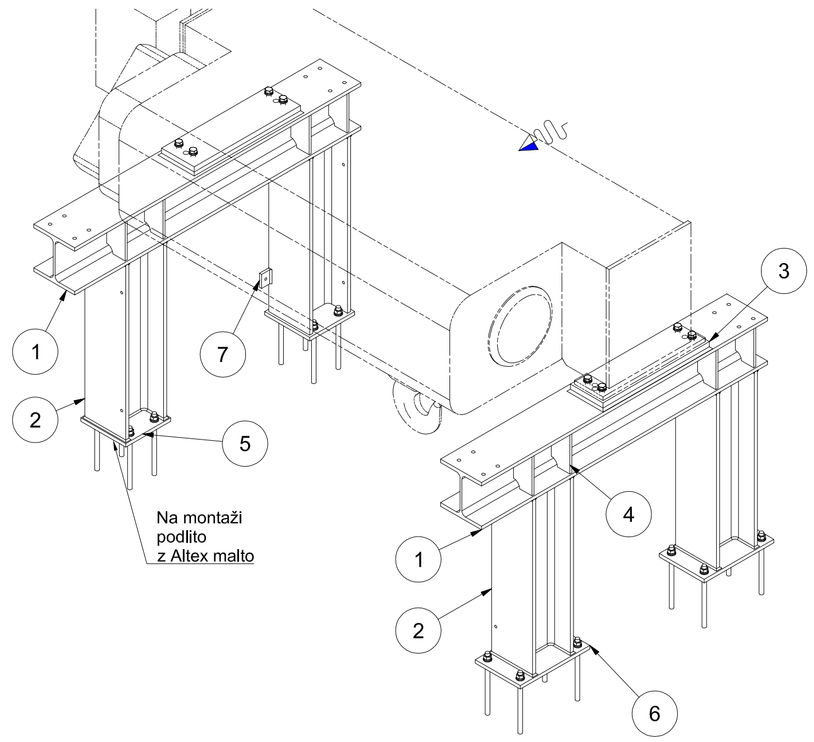

Pločevina (Poz. 5)
Material: S355J2+N
Masa: 5,6 kg
(1:5)

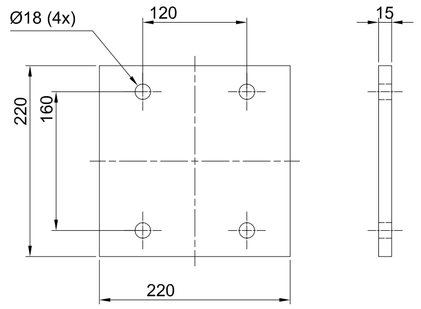

PREREZ B-B
(1 : 10)

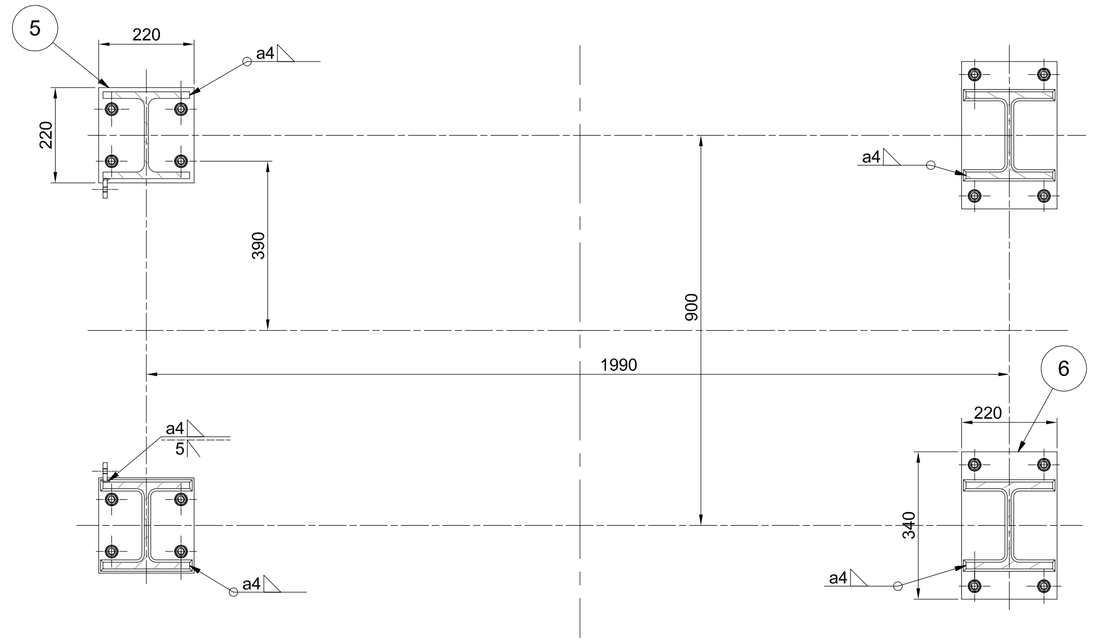

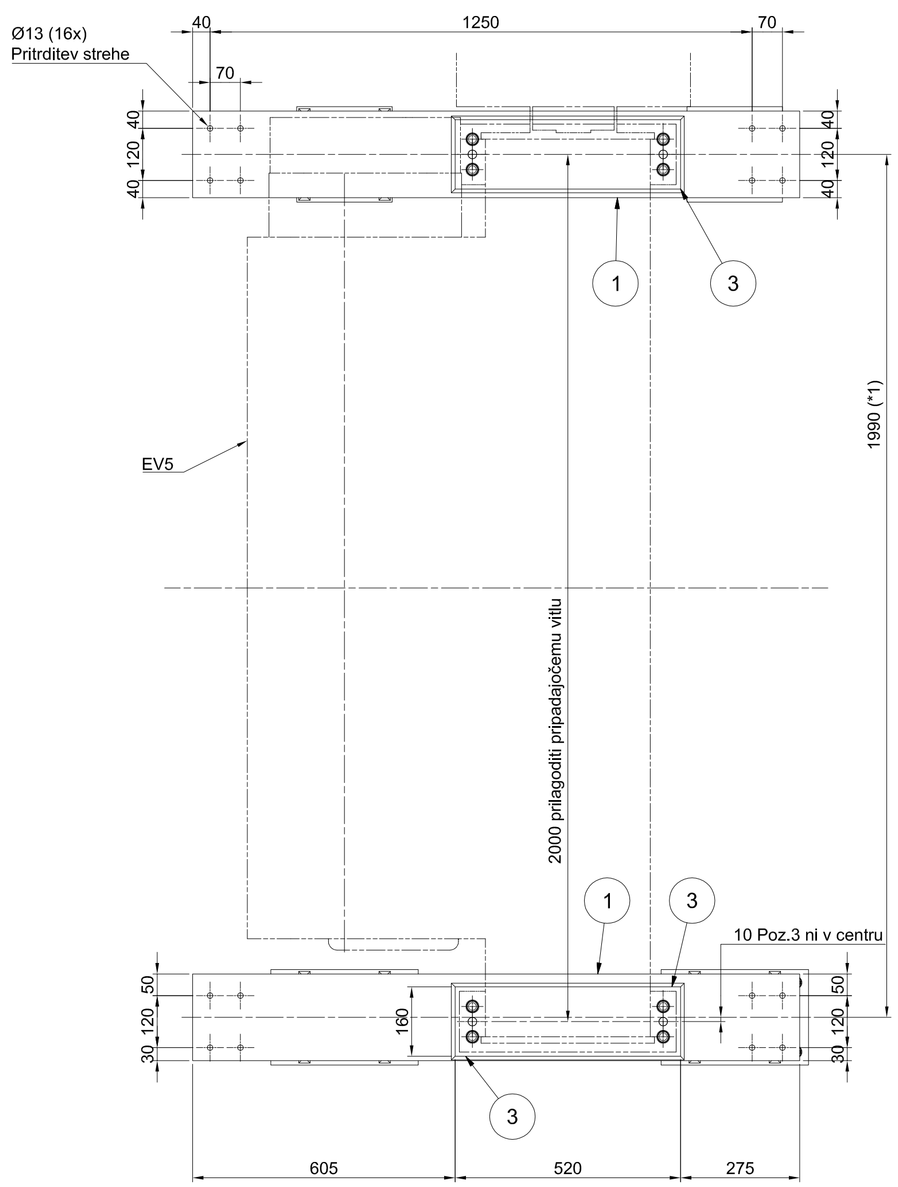

Pločevina (Poz. 7)
Material: S355J2+N
Masa: 9 kg
(1 : 5)

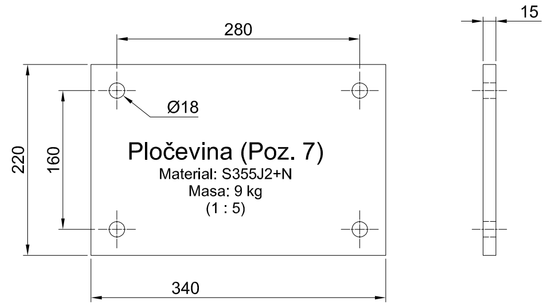

Pločevina (Poz. 3)
Material: S355J2+N
Masa: 19,3 kg
(1:5)

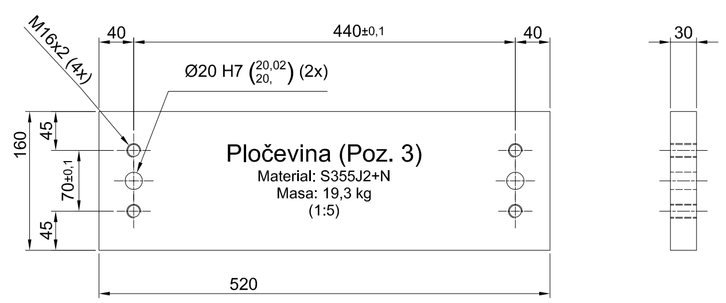

OPOMBE:

01 *REFERENČNE RISBE:*

02 *LEGENDA ŠRAFURE:*

Ogljikovo jeklo | Nerjavno jeklo | Brončna zlitina

03 ZVARI:
Klasifikacija zvarov v skladu z: EN ISO 5817.
Kontrola in testiranje zvarov v skladu z: EN13445-5
Če ni drugače zahtevano :
- Klasa B polno prevarjeni zvari
- Klasa C za kotne zvare in delno preverjene zvare
- Vsi neoznačeni kotni zvari so: a mini = 5 mm

04 KONTROLA ZVAROV:
Kontrola in testiranje zvarov v skladu z EN13445-5
- 100% vizuelne kontrola v skladu z EN ISO 17637
- 100% penetrant (PT) za kotne zvare na nerjavnih pločevinah
- 10% magnetofluks (MT) za kotne zvare
- 10% ultrazvok (UT) za K in V zvare

05 -RISBA PREDSTAVLJA DELE S KONČNIMI DIMENZIJAMI.
-NADMERE IN DODATKI ZA OBDELAVO NISO VKLJUČENI.

06 *SPLOŠNE TOLERANCE ČE NI DRUGAČE OZNAČENO:*
ZVARJENE KONSTRUKCIJE IN ELEMENTI: ISO 13920 - CLASS A/E
STROJNO OBDELANI DELI: ISO 2768 - mK

07 *SISTEM PROTIKOROZIJSKE ZAŠČITE:*
Glej dokument MPPVX--8S0005.
(*1) - mero se nastavi pri montaži. Podstavek obvezno montirati v sestavu s pripadajočim vitlom.
Poz.6 in Poz.8 se privari na podložne plošče s kemičnimi sidri pritrjenimi v beton.

Investitor: Republika Slovenija, Ministrstvo za okolje in prostor, Dunajska cesta 48, 1000 Ljubljana		Objekt: SANACIJA PREGRADE VOGRŠČEK S PRIPADAJOČIMI OBJEKTI	
Proizvajalec: senovo metalna, Titova cesta 52, 8281 Senovo, Slovenija		Del objekta: NOVI ODVZEMNI OBJEKT	
Projektant: MONTAVAR PROJEKT LJ d.o.o., Valjhunova ulica 11, 1000 Ljubljana, Slovenija		Vrsta načrta/prikaza: 4. NAČRT S PODROČJA STROJNIŠTVA	
	Ime in priimek: (podpis) / Identifikacijska št.	Splošna dokumentacija: Podstavek vitla EV5	
Vodja projekta:	Martin Cmrekar u.d.i.g. / G-3884		
Pooblaščeni inženir:	Martin Cmrekar u.d.i.g. / G-3884		
Sodelavec - pooblaščeni inženir:		Vrsta projekta: PID	Številka projekta: P-GO-35/22
Obdelal:	Robert Hočevar	Klasifikacijska oznaka: ----------	Stran/št.strani: 1 / 1
Datum izdelave: 22.4.2022	Merilo: 1 : 10, 1:5, 1:15	Identifikacijska oznaka: MPPVX--8S0880	Rev.: /

ISO A1

Montavar PROJEKT LJ d.o.o.
All rights within are not explicitly transferred to the employer by contract are reserved.

Montavar PROJEKT LJ d.o.o.
Vse avtorske pravice, ki niso s pogodbo izrecno prenesene na naročnika, so pridržane.